Otomatik Maça Tutucusu

Kod: RA

"RA" Otomatik Maça Tutucusu, açılı pim ile çalışan büyük hidrolik maçalar için özel olarak tasarlanmıştır. Büyük yüklere gerek duymadan kolay ve pürüzsüz hareket sağlarlar. Bu pratik ünite sayesinde karmaşık ve pahalı hidrolik sistemlere ihtiyaç duyulmaz. 2000 kg yük kapasitesi vardır. Kalıp yapımında hazır ve standart bir çözüm sunar.

Dikkat! Pim boyu, Maça yüksekliğinden 0.5 mm daha kısa olmalıdır.

Malzeme: 1.2510
Sertlik: 56 ± 2 HRC

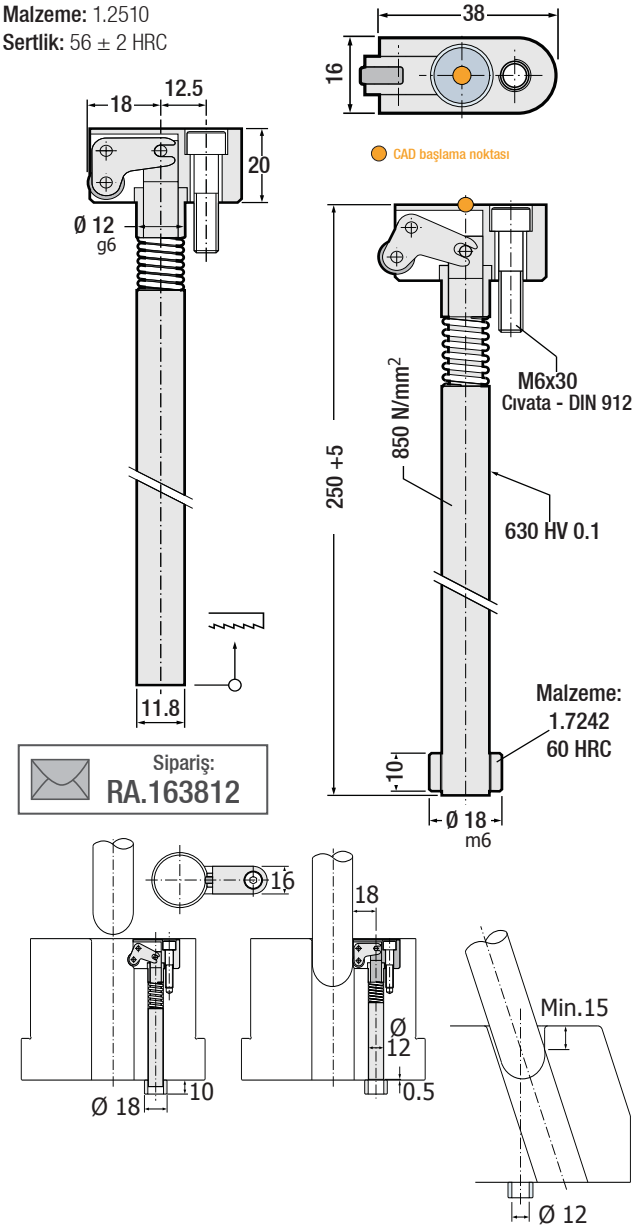

Sipariş:
RA.163812

Kalıp Emniyet Kilidi

Kod: BS

Kalıp setlerini kapalı tutar ve çalışma esnasında otomatik açılır. Kalıbın enjeksiyon makinesine bağlı olmadığı durumlarda kalıbı kapalı tutar ve korur. Kalıp enjeksiyona bağlandığında kilit otomatik olarak açılır. Montajı gayet basittir ve kapladığı alan oldukça küçüktür.

Sipariş Kodu	L	M	N	X
BS.075100	75	100	7	12^0

Malzeme: 1.0503
Sertlik: 53 ± 3 HRC

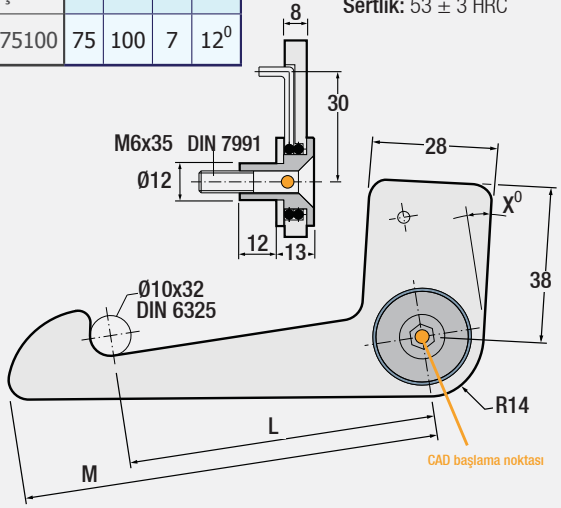

Emniyet Kilidi Ara Uzatıcı

Kod: AB

Kalıp plakalarının 120 mm'den daha kalın olduğu durumlarda kullanılır.

Sipariş: AB.302613
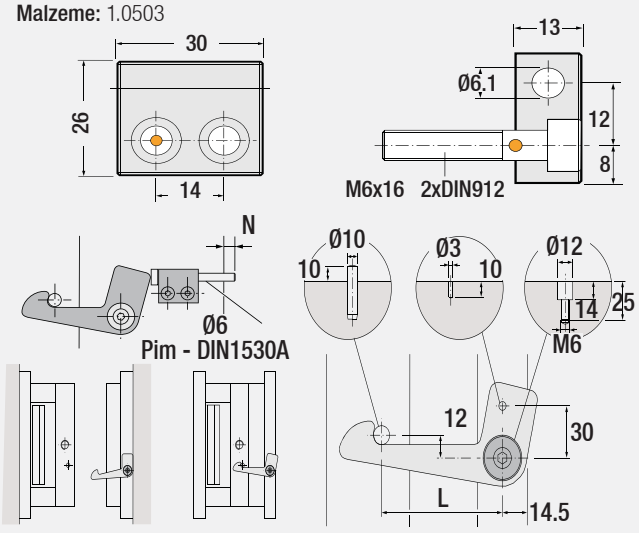
Malzeme: 1.0503