- Uzun Makaralı

Sipariş Kodu: MN2MIM2

- Kubbe Tip Makaralı

Sipariş Kodu: MN2MUM3

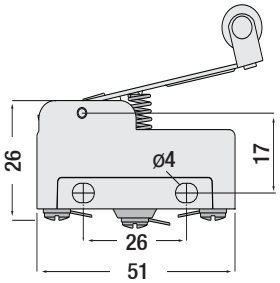

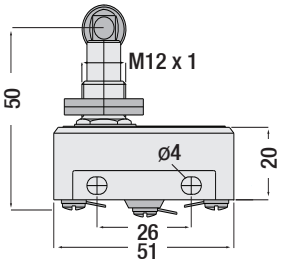

İtici Plaka Mikro Siviç

İtici Grubu, Sıyırıcı Plaka, Yan Maça vb. Hareket Siviçleri

Sipariş Kodu	Kontak Yapısı	Kontak Şeması	Sensör Malzemesi
MN2 MIM2	Değişebilen Kontak	COM 1 — 2 NC / 3 NO	Metal
MN2 MUM3			

Teknik Özellikleri / Tüm "MN2" tipleri benzer özelliklere sahiptir:

Mekanik Ömür ..... : 500.000 açma - kapama min. (60rpm)
Elektriksel Ömür ..... : 100.000 açma - kapama min. (30rpm)
Çalışma Sıcaklığı ..... : - 15 / +125^{0}C
Koruma Sınıfı ..... : IP20 - IP40
Çalışma Gerilimi (Ue) ..... : 440V AC
Çalışma Akımı (Ie) ..... : 10A
Yalıtım Gerilimi (Ui) ..... : 660V
Darbe Dayanım Gerilimi ..... : 2.5kV
Kısa Devre Kesme Kap. ..... : 1 kA
Çalışma Frekansı (f) ..... : 50 Hz.
İzolasyon Direnci ..... : 10 MΩ min. (500V DC)
Kullanım Sınıfı ..... : AC15
Dielektrik Mukavemeti ..... : 1.500V AC (1 dakika için)
Kablo Bağlantı Kesiti ..... : 1.5-2.5 mm^2
Standart ..... : TS EN 60947-5-1

Tüm "MN2" tipleri benzer özelliklere sahiptir:

- Geniş uygulama alanları için ürün çeşitliliği.
- Uzun ömür ve yüksek kontak güvenilirliği.
- Standart montaj delikleri.
- İtici Grubu / Sıyırıcı Plaka / Yan Maça vb. tüm hareketli parçaların enjeksiyon makinesi ile uyum içinde çalışmasını sağlar.
- Siviç kabloları kullanıcı tarafından temin edilmelidir.
- Kablo yuvalarının 8 x 8 mm olması önerilir.
- Siviç bağlantısını katalogta belirtilen "Kontak Şemasına" uygun yapınız.

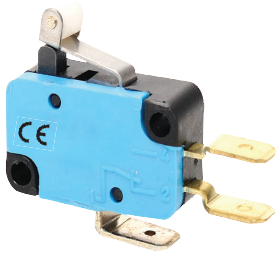

- Kısa Plastik Makaralı

Sipariş Kodu: MK1MIP1

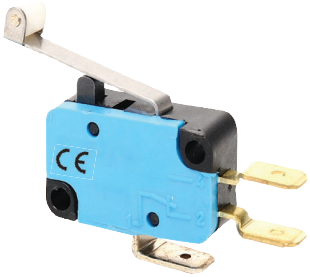

- Uzun Plastik Makaralı

Sipariş Kodu: MK1MIP2

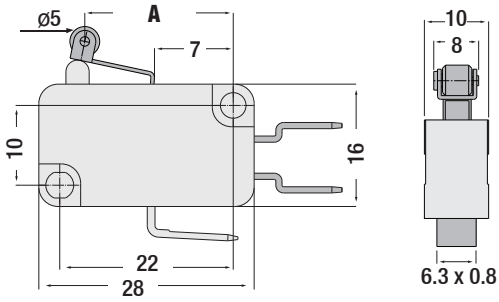

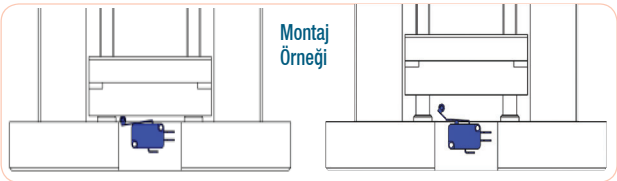

İtici Plaka Mikro Siviç

İtici Grubu, Sıyırıcı Plaka, Yan Maça vb. Hareket Siviçleri

Sipariş Kodu	Kontak Yapısı	Kontak Şeması	A mm	Sensör Malzemesi
MK1 MIP1	Değişebilen Kontak	NO 4 / NC 2 / 1 COM	19	Plastik
MK1 MIP2			34.5	

Teknik Özellikleri / Tüm "MK1MIP" tipleri benzer özelliklere sahiptir:

Mekanik Ömür ..... : 10.000.000 açma - kapama min. (60rpm)
Elektriksel Ömür ..... : 100.000 açma - kapama min. (30rpm)
Çalışma Sıcaklığı ..... : - 15 / +125^{0}C
Koruma Sınıfı ..... : IP20
Çalışma Gerilimi (Ue) ..... : 250V AC
Çalışma Akımı (Ie) ..... : 10 (4) A
Yalıtım Gerilimi (Ui) ..... : 660V
Darbe Dayanım Gerilimi ..... : 2.5kV
Kısa Devre Kesme Kap. ..... : 1 kA
Çalışma Frekansı (f) ..... : 50 / 60 Hz.
İzolasyon Direnci ..... : 10 MΩ min. (500V DC)
Kullanım Sınıfı ..... : AC15 - AC3
Dielektrik Mukavemeti ..... : 1.500V AC (1 dakika için)
Standart ..... : TS EN 60947-5-1

Tüm "MK1MIP" tipleri benzer özelliklere sahiptir:

- Kompakt tasarımlı.
- Geniş uygulama alanları için ürün çeşitliliği
- Uzun ömür ve yüksek kontak güvenilirliği.
- Ürün güvenilirliğini arttıran "**VO**" özellikli malzeme.
- İtici Grubu / Sıyırıcı Plaka / Yan Maça vb. tüm hareketli parçaların enjeksiyon makinesi ile uyum içinde çalışmasını sağlar.
- Siviç kabloları kullanıcı tarafından temin edilmelidir.
- Kablo yuvalarının 8 x 8 mm olması önerilir.
- Siviç bağlantısını katalogta belirtilen "Kontak Şemasına" uygun yapınız.