HAFİF İŞ

AĞIR İŞ

Pnömatik Bilya Kilitlemeli Zımba Tutucu

Kod: MRA

2'li Pozisyon Avantajlı

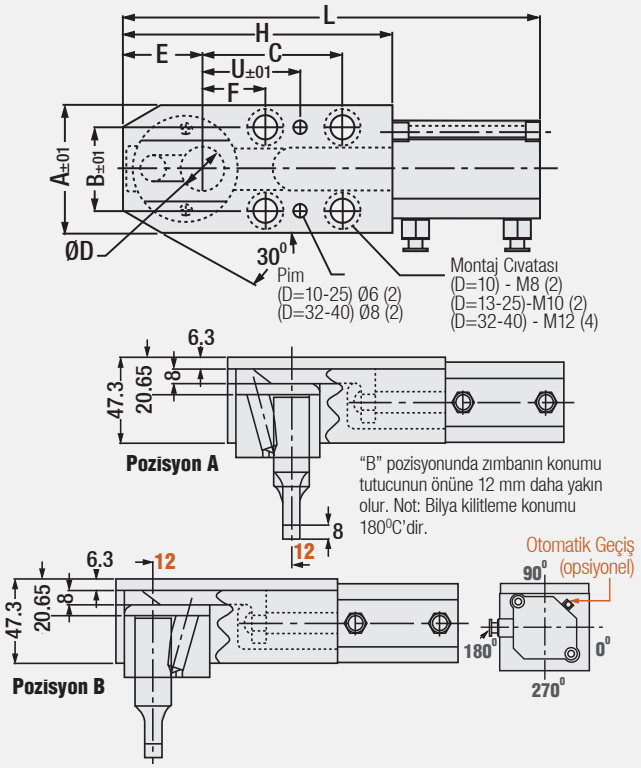

Güçlü tek parça yapısı sayesinde ekstra güvenlik önlemi almanıza gerek yoktur.

"MRA" iki pozisyonlu pnomatik tutucular ek takım maliyeti oluşturmaz ve üretimi aksatmadan delik ekleyip çıkarmanızı sağlar. NAAMS standartlarına uygundur. B pozisyonu zımbayı 12 mm uç kısıma yakınlaştırmanızı sağlar.

D Sipariş	L	A	B	C		E		F	
				Poz.A	Poz.B	Poz.A	Poz.B	Poz.A	Poz.B
MRA.10	161	46	30	-	-	28	16	21	33
MRA.13	172.5	50	30	-	-	28	16	25	37
MRA.16	177	50	30	-	-	31	19	25	37
MRA.20	191.5	58	38	-	-	32.5	20.5	29	41
MRA.25	206.5	58	38	-	-	35	23	29	41
MRA.32	260	80	56	100	112	38	26	38	50
MRA.40	264	80	56	100	112	42	30	38	50

Hava Girişi: 10 -25 M5 x 0.8 (2) 32 - 40 1/8 NPT (2) **Min. Basınç:** 45 PSI

Tavsiye Edilen Hava Basıncı: 4.60 - 5.3 Kgf / cm^2 (65 - 75 PSI) **Max. Basınç:** 145 PSI

D Sipariş	H	U		Cıvata
		Poz.A	Poz.B	
MRA.10	93.5	37	49	M8
MRA.13	100	41	53	M10
MRA.16	104.5	41	53	M10
MRA.20	113.5	45	57	M10
MRA.25	123.5	45	57	M10
MRA.32	152	60	72	M12
MRA.40	156	60	72	M12

Not: Gerekli cıvatalar, pimler ve hava silindiri ürün ile birlikte verilmektedir. Hava bağlantı boruları ve otomatik anahtar ürünle birlikte verilmez, ayrıca sipariş edilmesi gerekir. İlave aksesuarlar için bilgi isteyiniz.

HAFİF İŞ

Kod: GCRT

Bilya Kilitlemeli Zımba Tutucu - Hafif İş

- Pim deliklerinin merkezleri, zımba deliklerinin pozisyonu için referans noktalarıdır.
- Altlık Plakaları ayrıca temin edilmelidir.
- Formlu zımbaların hassas hizalanması için 2 adet tespit pimi kullanılır, yuvarlak zımbalar için 1 adet yeterlidir.
- Hassas taşlanmış bilya yuvası her türlü zımba formu için mükemmel hizalanma sağlar.
- Ürün ile birlikte teslim edilen aksesuarlar;
  2 adet tespit pim + 2 cıvata + 1 bilya + 1 yay + 1 bilya çıkarıcı.

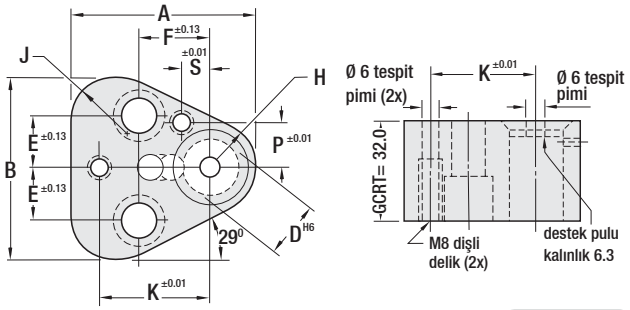

Kod: GCRT

Sipariş	GCRT. 10	GCRT. 13	GCRT. 16	GCRT. 20	GCRT. 25
D (zımba)	10	13	16	20	25
A	44.5	50.8	54.0	60.3	69.9
B	43.7	50.0	53.2	59.5	69.1
E	11.1	14.3	15.9	17.5	19.8
F	19.0	19.0	19.0	19.0	23.8
H	9.5	12.7	14.3	17.5	22.2
J	12.0	15.2	16.8	20.0	24.7
K	26.925	29.970	31.750	33.530	40.640
P	9.0	12.0	13.5	16.5	22.0
S	7.5	6.5	6.0	5.0	7.0
Cıvata	M8	M8	M8	M10	M12

Zımba Tutucu Altlık Plakaları

Zımba Tutucu Altlık Plakaları için PRSP ve PRBP ürünlerini inceleyiniz.

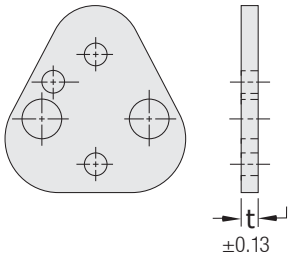

t = 1.8 (yumuşak)

Kod: PRSP

t = 4.8 (55 HRC)

Kod: PRBP